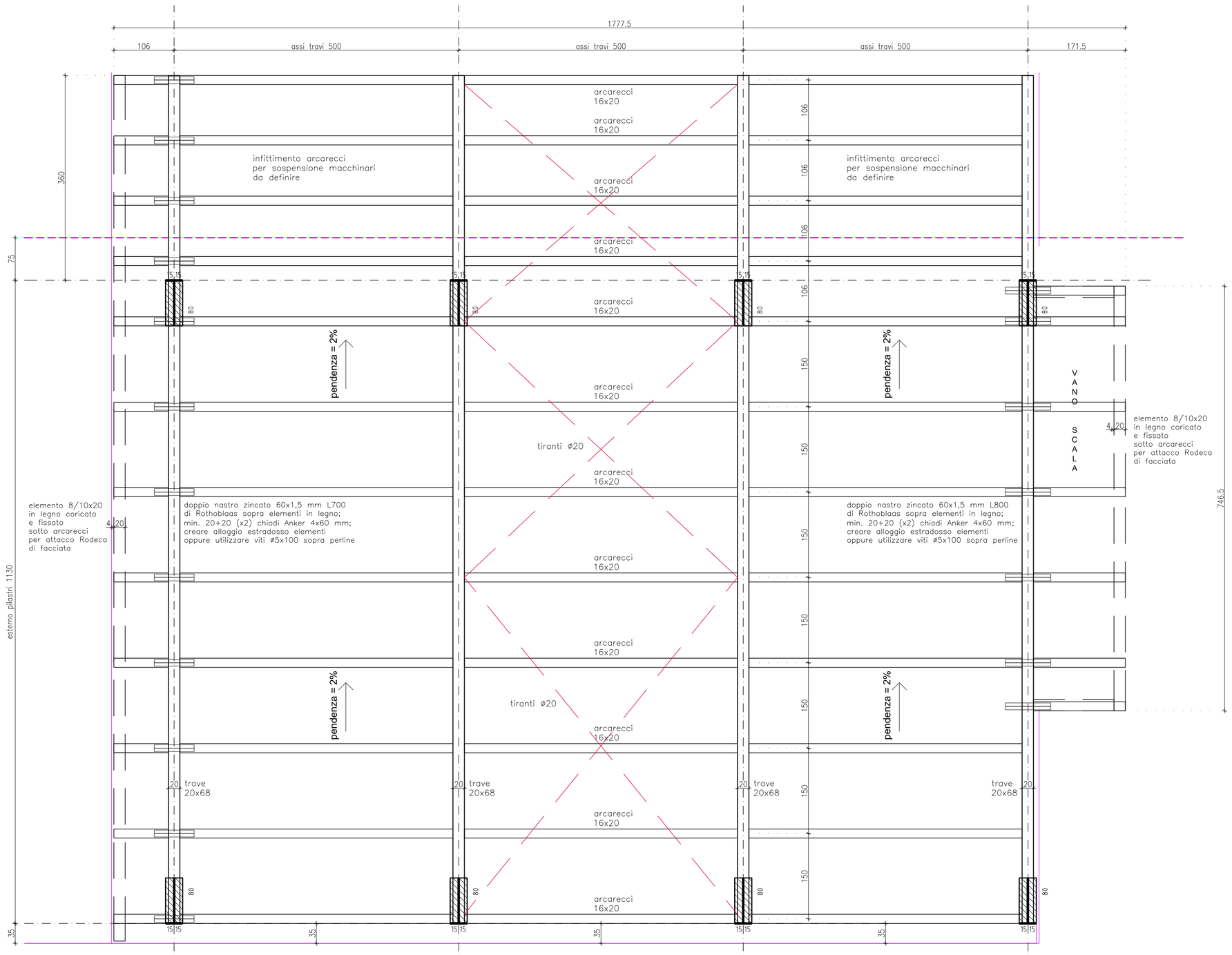

PIANTA COPERTURA
scala 1:50

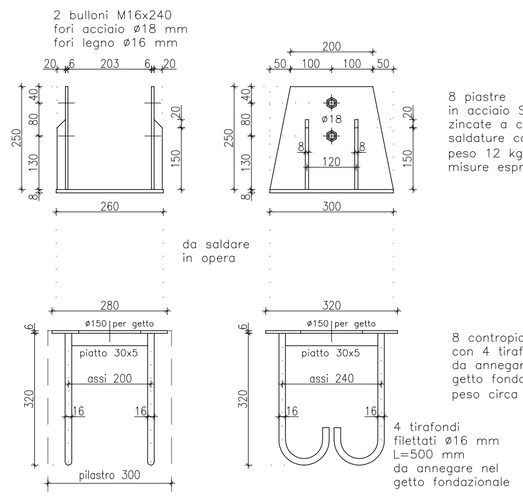

PIASTRE ATTACCO A PILASTRI
scala 1:10

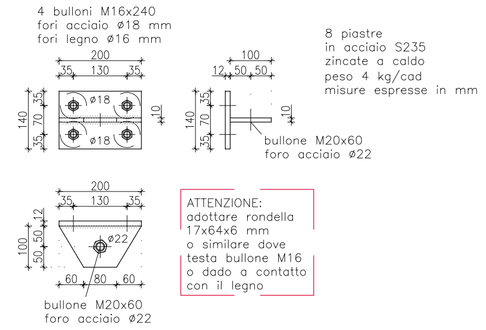

PIASTRE PER
ATTACCO TIRANTI
scala 1:10

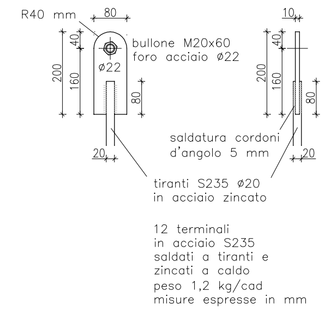

PIASTRE TERMINALI
TIRANTI scala 1:10

MISURE TIRANTI ø20
(centro foro ø22/termine filetto)
L filetto almeno 10 cm
peso 2,5 kg/ml

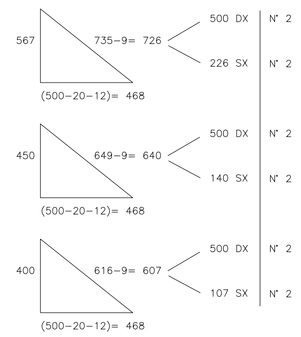

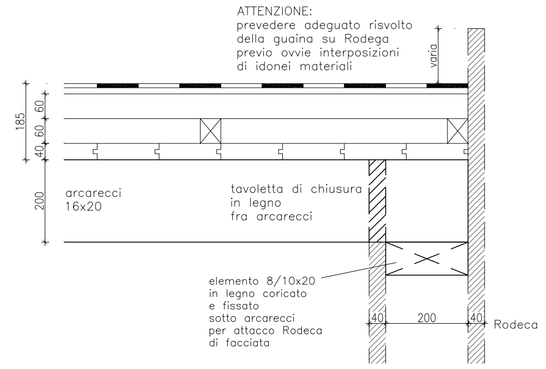

PARTICOLARE ATTACCO PARETE
vano scala (lato est)
scala 1:10

CARICHI:

Permanenti non strutturali:	600 N/mq
Accidentali variabili (neve):	1300 N/mq
Superficie copertura:	258 mq circa

PRESCRIZIONI SUI MATERIALI:

Legno lamellare:	GL24h (BS11) per travi principali GL24h (BS11) per arcarecci
Acciaio per carpenteria:	S235 zincato a caldo per piastre e tiranti ø20
Bulloneria:	classe 8.8

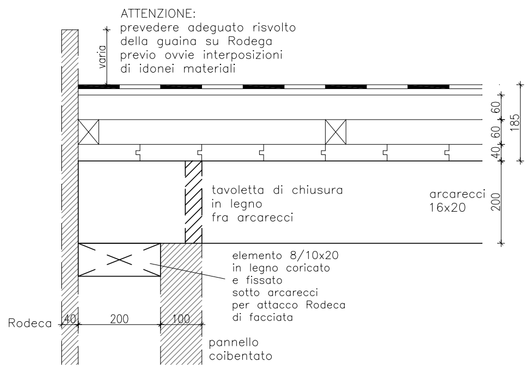

PARTICOLARE ATTACCO PARETE
lato ovest
scala 1:10

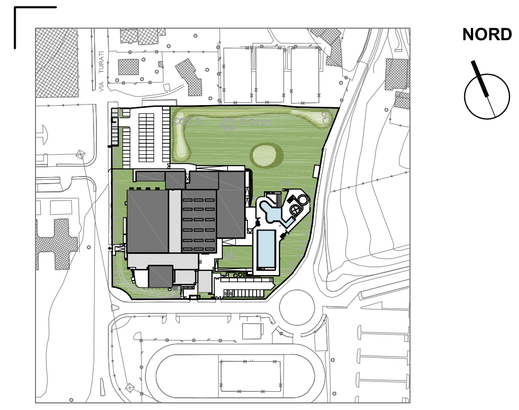

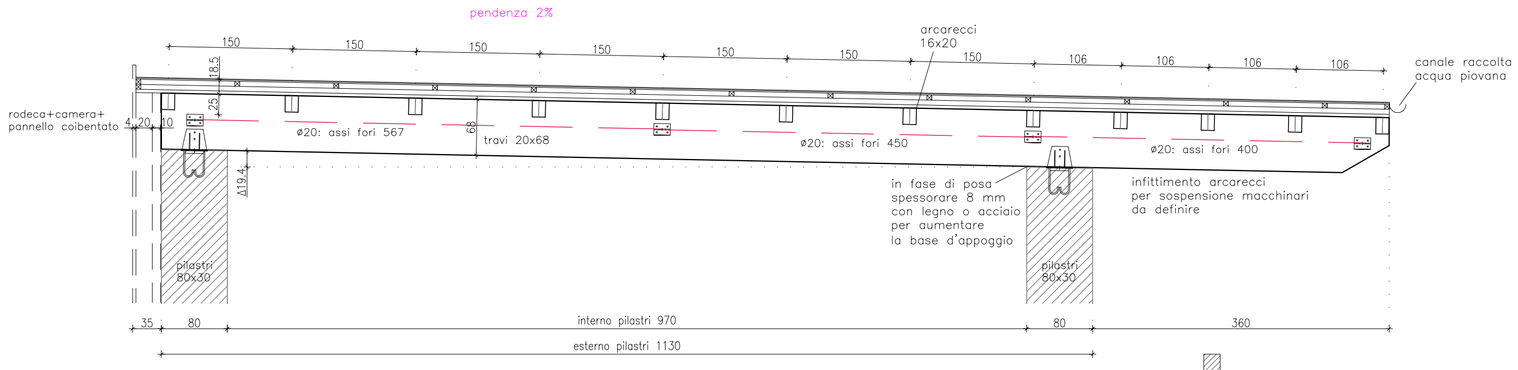

SEZIONE TRASVERSALE
scala 1:50

PACCHETTO DI COPERTURA (dal basso verso l'alto)
–perline abete a vista spessore 40 mm giunto longitudinale maschio femmina
–barriera al vapore tipo USB Micro di Riwega
–doppio strato incrociato lana di roccia 60+60 mm con listelli interposti
–seconda guaina traspirante tipo USB Classic di Riwega
–pannello in materiale ligneo da definire propedeutico a posa guaine
–doppia guaina bituminosa di cui la seconda ardesiata

PARTICOLARE ATTACCO
PARETE lato sud
scala 1:10

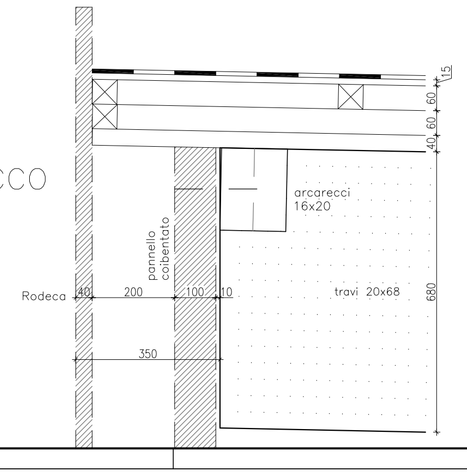

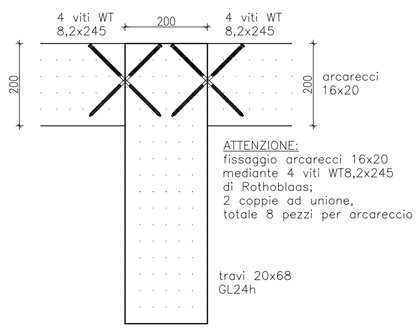

PARTICOLARE FISSAGGIO ARCARECCI scala 1:10

proponenti

ITALGREEN S.p.a.

TIPIESSE srl

GESTISPORT
soc. coop. sportiva dilettantistica

Iccrea Bancalmpresa S.p.a.

progettista delle strutture
in c.a. gettate in opera

ing. Andrea Iannone

0 0,5 1 1,5 2 2,5 5 m

revisione	data	redatta	controllata	approvata
3				
2				
1				

sering srl
società di ingegneria

Sering srl
via Brodolini 29 - 20863 Concorezzo (MB) Italia
telefono **039.68.86.381** - fax **039.68.86.380**
sering@seringsrl.it ***www.seringsrl.it***

proponente
GESTISPORT soc.coop. - Carugate (MI)
ITALGREEN S.p.a. - Villa D'Adda (BG)
TIPIESSE srl - Villa D'Adda (BG)
Iccrea Bancalmpresa S.p.a. - Roma

ubicazione del progetto
via Giacomo Matteotti 18
Merate (LC)

scala: **VARIE**
data: **14.05.2015**

Partenariato pubblico-privato mediante proposta di locazione finanziaria di opera pubblica per la progettazione, la ristrutturazione ed ampliamento, la manutenzione e la gestione del centro sportivo di Merate

redatto	controllato	approvato
SC	GC	GA

Progetto esecutivo - Centro Sportivo Merate

commessa: **67s-12-C**

tavola

ZONA SUD: COPERTURA IN LEGNO E DETTAGLI ZONA FITNESS

numero tavola: **S. 125**

\\qnap1\Sering\01-CP\02-PRIVATI\2012\67s-12-C - consorzio ercole - piscina merate\04 - PROGETTO PUBBLICO\2015.05.09 ESECUTIVO\3 Elab grafici\editabili\S strutturali