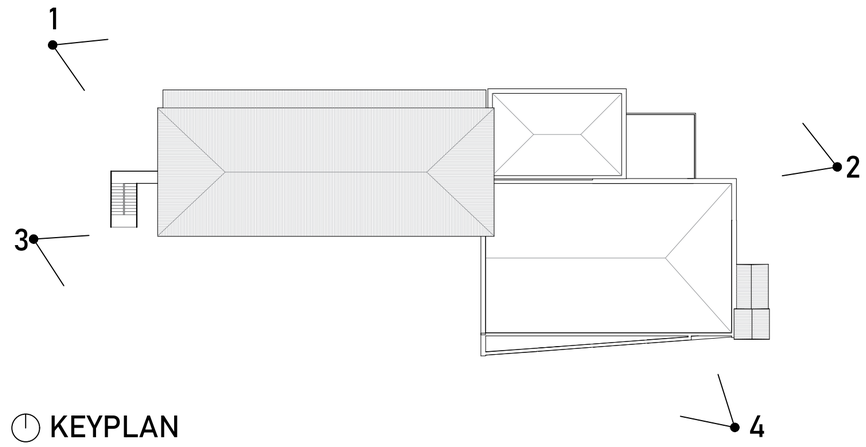

2. VISTA EST

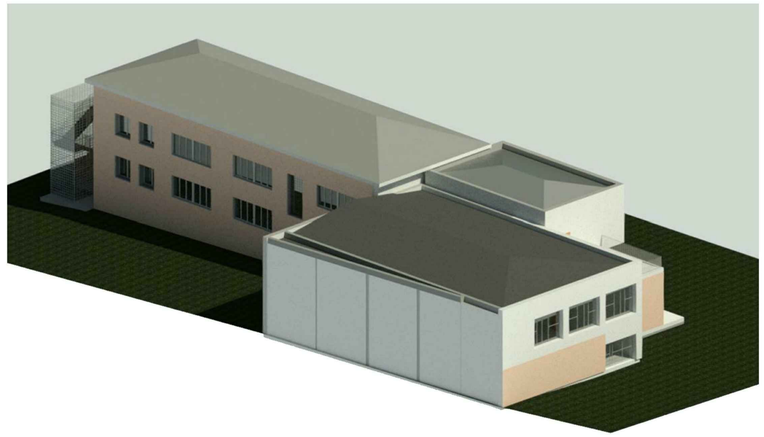

3. VISTA SUD-OVEST

4. VISTA SUD-OVEST

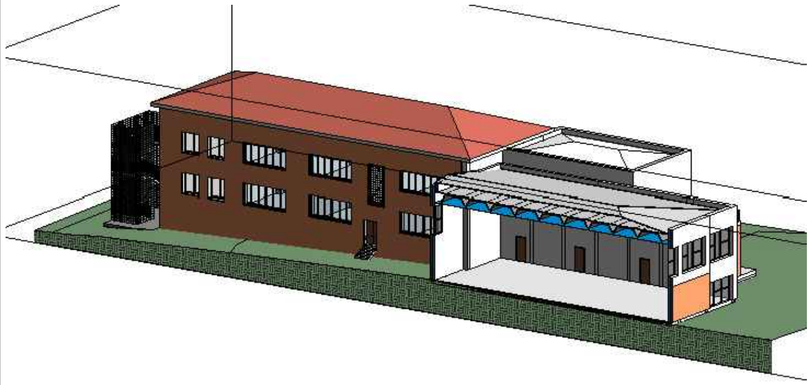

4. VISTA SEZIONATA SUD-OVEST

2. VISTA SEZIONATA EST

COMUNE DI COSIO VALTELLINO

Provincia di Sondrio

P.zza S. Ambrogio n. 21 - 23013 - Cosio Valtellino

INTERVENTO DI ADEGUAMENTO SISMICO E RIQUALIFICAZIONE DEL COMPLESSO SCOLASTICO DI COSIO

CIG: 7721132FAD

PROGETTO ESECUTIVO

ARCHITETTONICO

PROGETTO: VISTE

ELABORATO: **E-CE016**

SCALA: ---

AGGIORNAMENTO:	N° PRATICA:	FILE:	DATA:
REV.00 26.09.2019 REV.01 30.11.2019	2019.03	2019.03_ESE_AR16_REV01.dwg	30 novembre 2019

SERVIZIO LAVORI PUBBLICI E TERRITORIO

R.U.P. (Responsabile del Servizio):
DOTT. PIERGIORGIO MARTINELLI

RAGGRUPPAMENTO TEMPORANEO DI PROFESSIONISTI:

MIGLIORE STASS • Studi Associati
(Prof. Ing. Mario Rosario Migliore, Arch. Anna Paola Migliore, Ing. Stefano Ciaramella) - Capogruppo
Napoli - Via Nuova Cinthia 40, cap. 80126 - tel. 081/627768

ARCH. RAFFAELLA CUSANO

ING. DOMENICO GRECO

CONSULENTE:
AECODE S.R.L. (Modellazione BIM)